! Deze tekening is gemaakt voor architecturale toepassing. Dit is geen uitvoeringstekening. Bij uitvoering gelden de Schüco verwerkingsvoorwaarden.

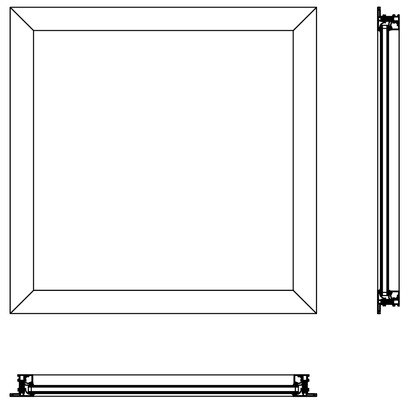

VAST GLAS

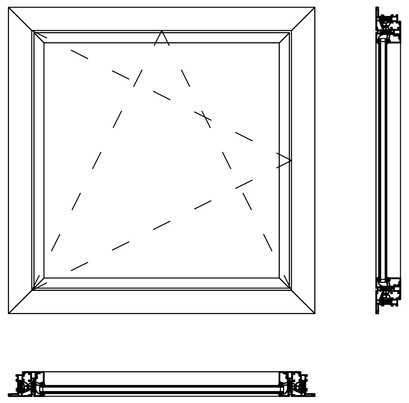

DRAAIKIEPRAAM

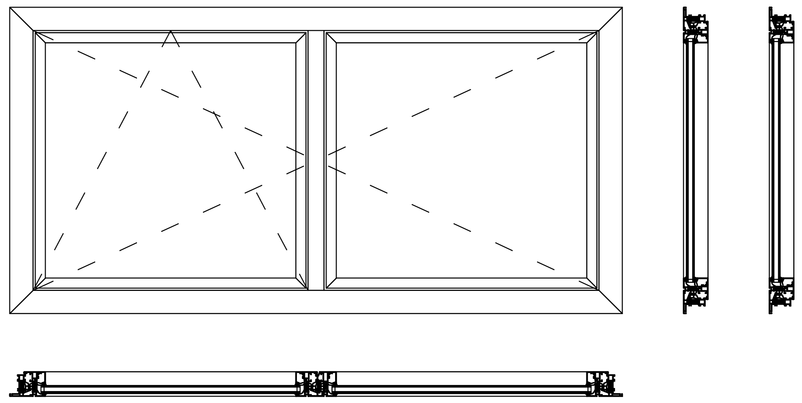

STOLPRAAM

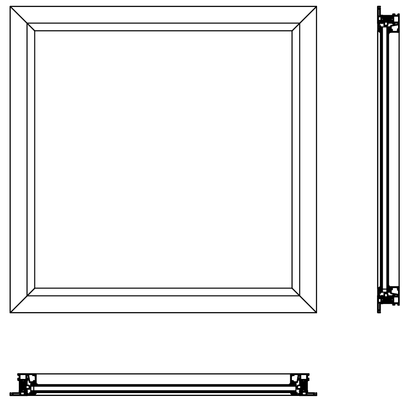

BUITENBEGLAZING

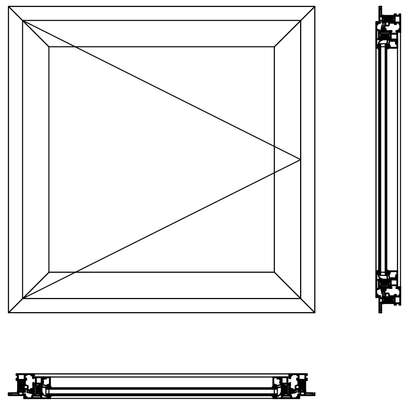

BUITENDRAAIEND RAAM

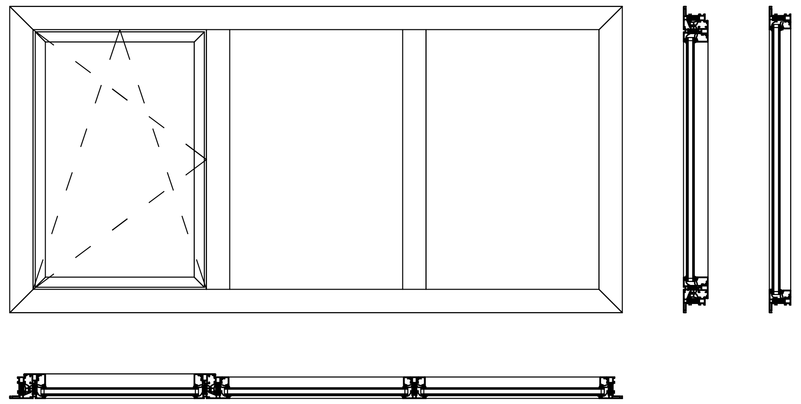

VASTE TUSSENSTIJL

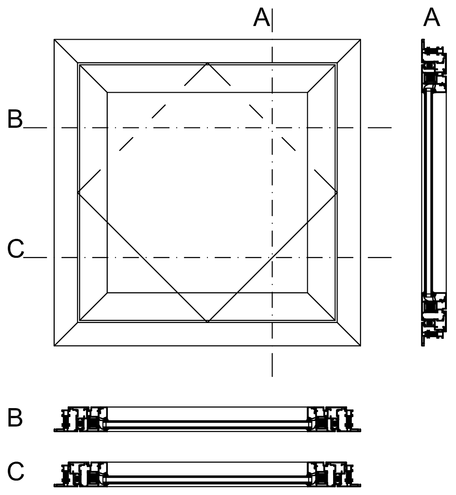

TUIMELRAAM

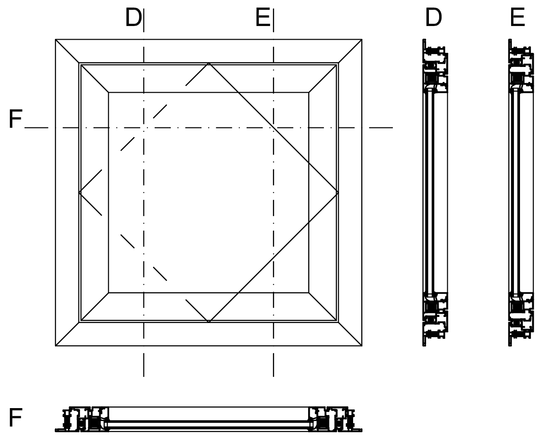

TAATSRAAM

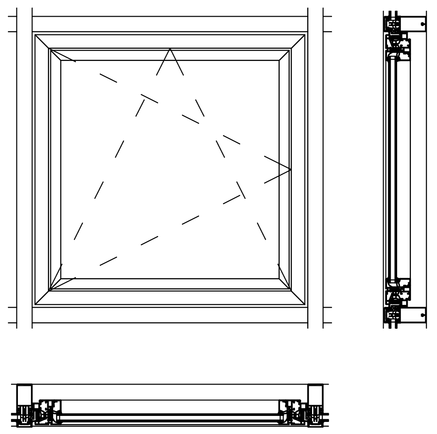

DRAAIKIEPRAAM IN VLIESGEVEL

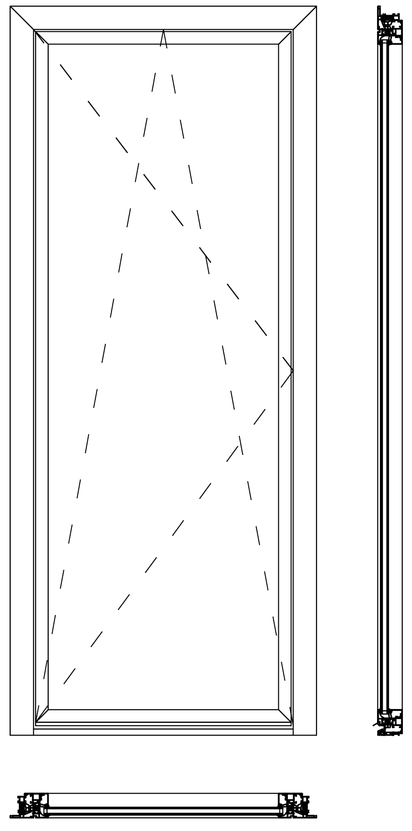

DRAAIKIEP met 20 mm opstand

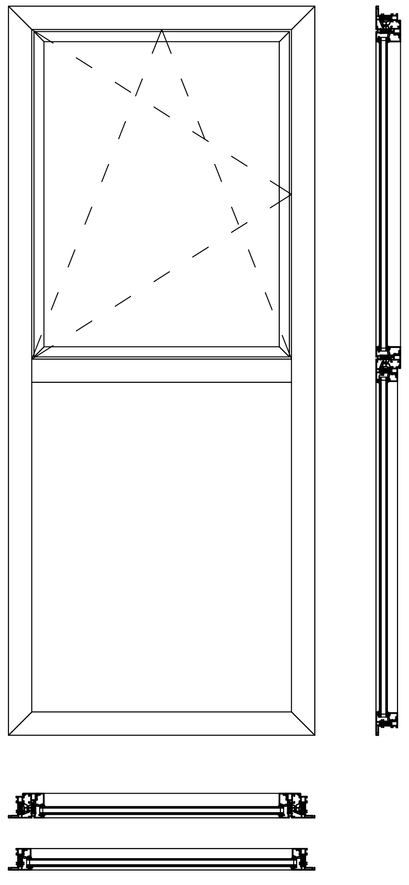

TUSSENDORPEL

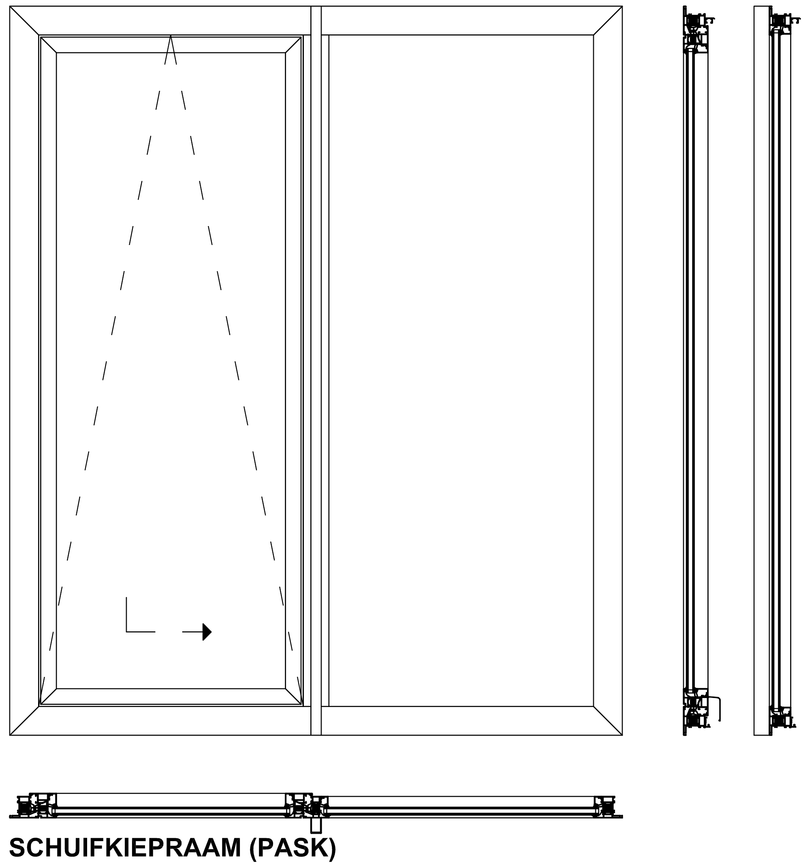

SCHUIFKIEPRAAM (PASK)

BOUWKUNDIGE AANSLUITINGEN 1:5

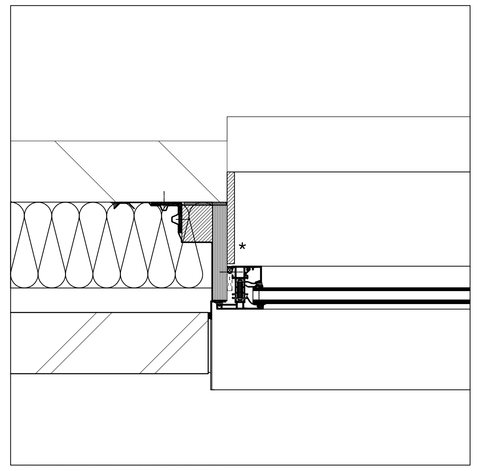

AANSLUITING ZIJ

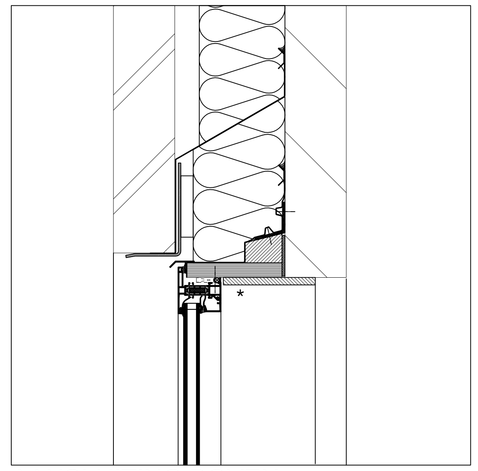

AANSLUITING BOVEN

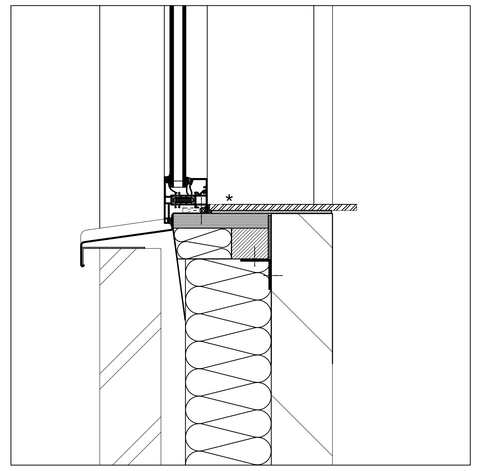

AANSLUITING ONDER

BASISPROFIELEN 1:1

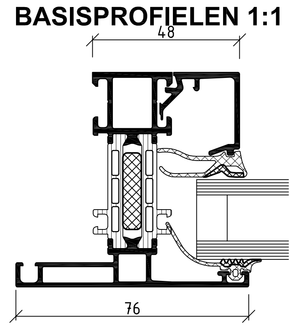

KOZIJN MET VAST GLAS

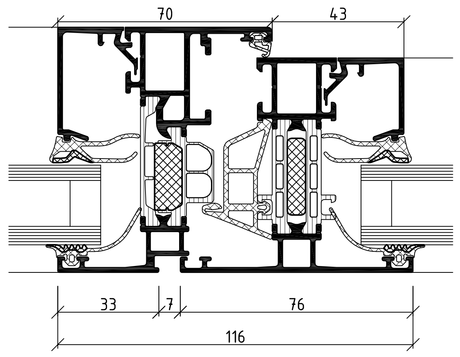

VASTE TUSSENSTIJL

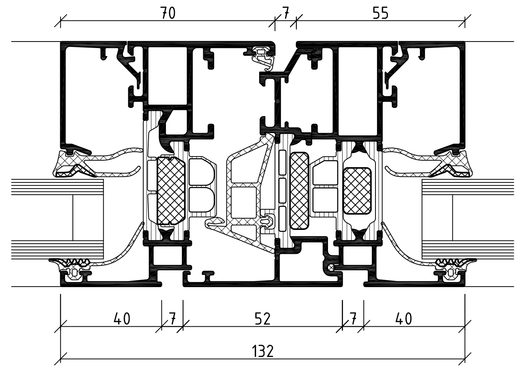

STOLPRAAM

OPTIES 1:1

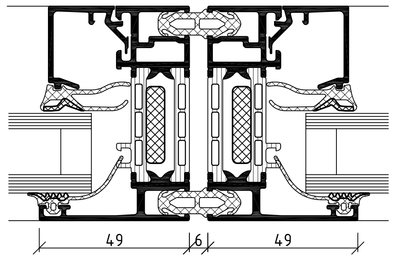

KOPPELINGSPROFIEL

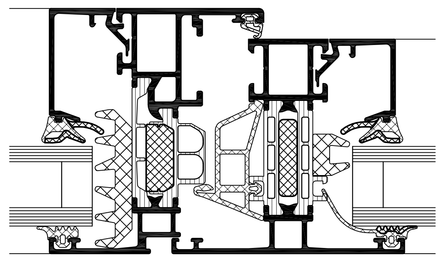

TUSSENSTIJL MET
GLASSPONNINGISOLATIE

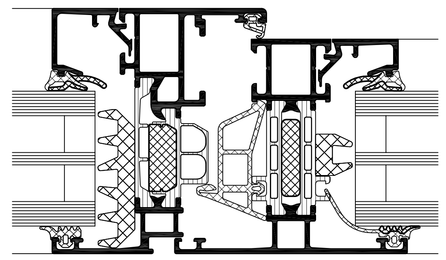

DRIEVOUDIGE BEGLAZING

ONTWATERINGSPRINCIPES 1:1

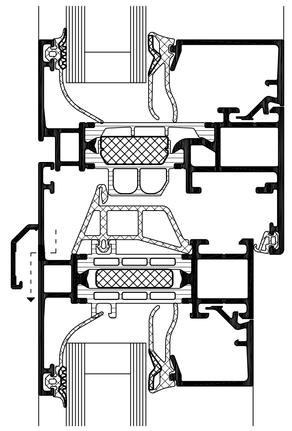

STANDAARD:
ONTWATERINGSKAP

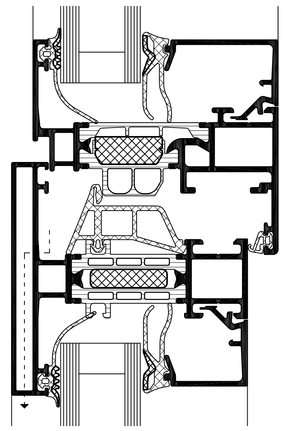

VERBORGEN ONTWATERING
BIJ TUSSENREGEL

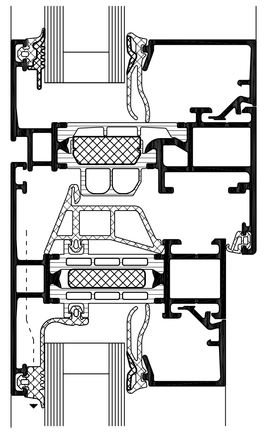

VERBORGEN ONTWATERING
BIJ TUSSENREGEL MET
ONTWATERINGSAFDICHTING
ook mogelijk bij onderaansluiting

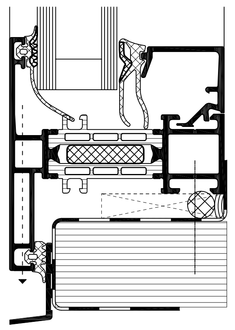

VERBORGEN ONTWATERING
BIJ ONDERAANSLUITING

Tekeningen met de vermelding Constructievoorstel moeten door de gebruiker op de nauwkeurigheid en uitvoerbaarheid en haalbaarheid ervan worden gecontroleerd.
Voor het concept en de realisatie blijven alle rechten (inclusief auteurswet, tekeningen- en modellenrecht, merkenwet) voorbehouden. De aansprakelijkheid van SCHÜCO is beperkt tot opzet en grove nalatigheid. Verveelvoudiging en/of doorgeven van het constructievoorstel in zijn geheel of gedeeltelijk zijn uitsluitend met voorafgaande schriftelijke toestemming toegestaan. Voor alle rechtsbetrekkingen die voortvloeien uit het gebruik van het constructievoorstel gelden aanvullend de algemene verkoop- en leveringsvoorwaarden evenals de technische voorwaarden,1992
De uitvoering van de profielafmetingen moet conform definitieve, statische berekening gebeuren. De Schüco-verwerkingsrichtlijnen moeten worden nageleefd.
Alle haarvoegen, groef-, T- en contactpunten moeten volgens de richtlijnen worden afgedicht. Contact met aluminium of stalen profielen moet door dichtingsbanden worden vermeden. Alle door ons vermelde afmetingen en hoeken moeten door de verwerker nauwgezet worden gecontroleerd.
Verbindingsmiddelen moeten naargelang het montageconcept, de statische berekening en de geldende normen worden uitgevoerd.
* Uw is gebaseerd op getekende profielcombinatie, raam met afmetingen 1,23m x1,48m, HR++ glas met Ug=1,1W/m²K en edelstaal afstandhouder met psi= 0,08.

Systeem	
AWS 70.HI	
Uf systeem [W/m²K]	Uw standaardraam* [W/m²K]
1,5 - 1,9	1,5
Schaal	
1:10, 1:5 en 1:1 (A0)	
Datum tekening	
01-07-2015	

SCHÜCO
SCHÜCO Nederland BV
Rendementsweg 3a, 3641 SK Mijdrecht
Telefoon: (0031) 0297 233670